AEG Geador W

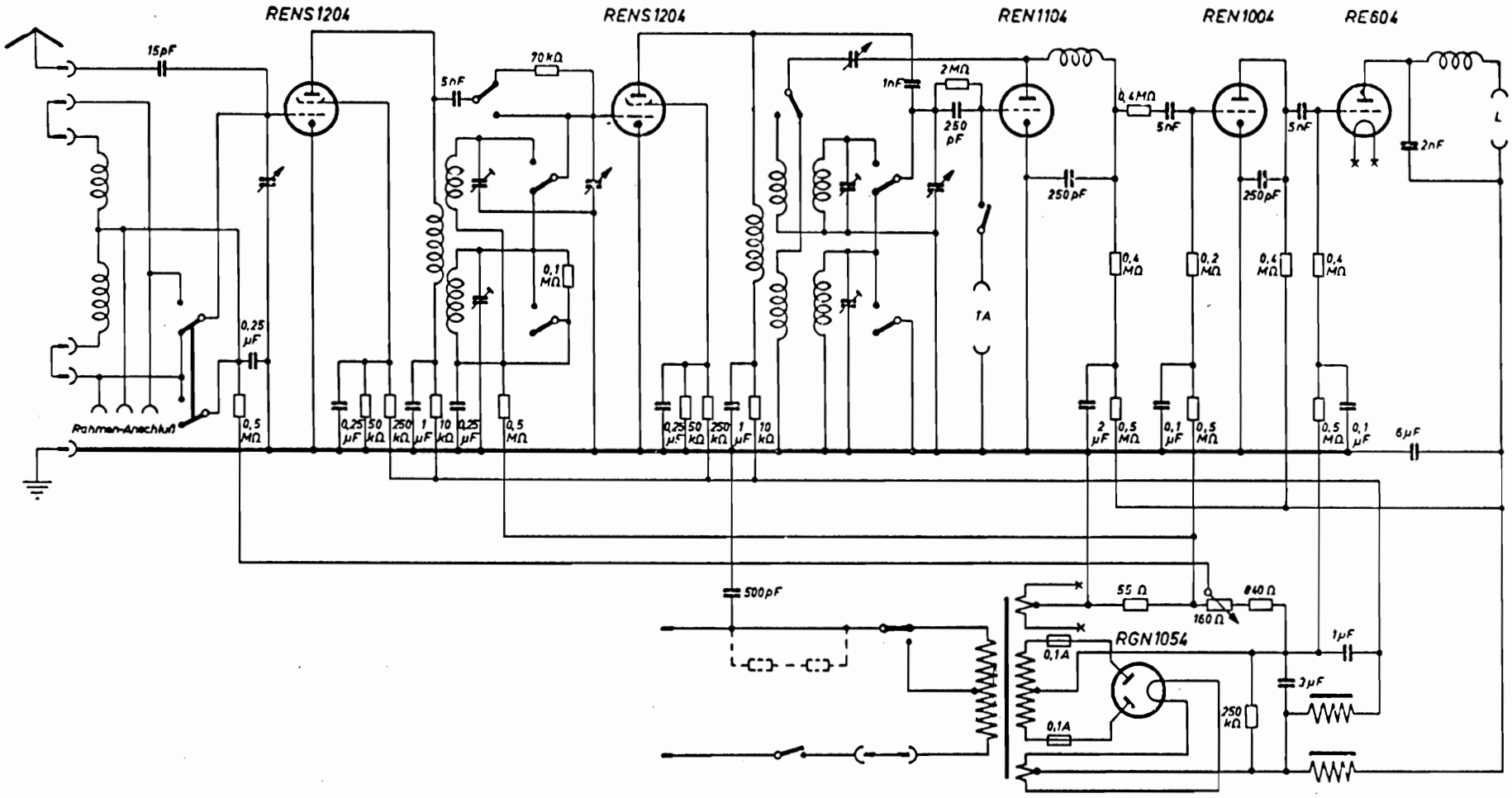
RENS 1204
RENS 1204
REN 1104
REN 1004
RE 604
15pF
5nF
70kΩ
1nF
2MΩ
250 pF
0,4MΩ
5nF
5nF
2nF
L
250pF
250pF
0,4 MΩ
0,2 MΩ
0,4 MΩ
0,4 MΩ
0,1 MΩ
TA
0,25 µF
0,5 MΩ
Rahmen-Anschluß
0,25 µF
50 kΩ
250 kΩ
1 µF
10 kΩ
0,25 µF
0,5 MΩ
0,25 µF
50 kΩ
250 kΩ
1 µF
10 kΩ
2 µF
0,5 MΩ
0,1 µF
0,5 MΩ
0,5 MΩ
0,1 µF
6µF
500pF
55 Ω
840 Ω
160 Ω
RGN 1054
0,1A
0,1A
1µF
3µF
250 kΩ